В 2012 году Концерн Riello S.p.A осуществляет глубокое обновление товарной линейки оборудования торговых марок Beretta и Riello. Этот процесс в той или иной степени затронет почти все группы товаров:

- настенные газовые котлы;
- настенные конденсационные котлы;
- проточные газовые водонагреватели;
- напольные чугунные котлы;
- стальные водогрейные котлы;
- вентиляторные горелки.

Ниже предлагаем краткое представление этих нововведений.

НАСТЕННЫЕ ГАЗОВЫЕ КОТЛЫ (см. стр. 4-6)

Модельный ряд традиционных (не конденсационных) котлов претерпел существенные изменения (см. таблицу ниже). Изменения коснулись, прежде всего, серии котлов «эконом – класса» **CIAO** и **CITY**.

Серия	Модельный ряд 2011	Модельный ряд 2012	
	Модель	**Модель**	**Тип изменений**
CIAO	Ciao 24 c.s.i.	Ciao 24 c.s.i.	Обновление
	Ciao 24 c.a.i.	Ciao 24 c.a.i.	Обновление
	Ciao 28 c.a.i.	Ciao 28 c.a.i.	Обновление
	Ciao 28 c.s.i.	Ciao 28 c.s.i.	Обновление
	Ciao NORD 24 c.s.i.	Ciao NORD 24 c.s.i.	Обновление
	Ciao NORD 28 c.s.i.	-	Выводится из каталога
CITY	CITY 24 c.s.i.	CITY 24 c.s.i.	Обновление
	CITY 24 c.a.i.	CITY 24 c.a.i.	Обновление
	CITY 24 r.s.i.	CITY 24 r.s.i.	Обновление
		CITY 28 c.a.i.	Новая модель
		CITY 28 c.s.i.	Новая модель
		CITY 28 r.a.i.	Новая модель
		CITY 28 r.s.i.	Новая модель
		CITY 35 c.s.i.	Новая модель
		CITY 50 r.s.i. green	Новая модель
MYNUTE DGT	Mynute 24 c.s.i. DGT	-	Выводится из каталога
	Mynute 24 c.a.i. DGT	-	Выводится из каталога
	Mynute 28 c.s.i. DGT	-	Выводится из каталога
	Mynute 24 c.a.i. DGT	-	Выводится из каталога
EXCLUSIVE	Exclusive 24 c.a.i.	Exclusive 24 c.a.i.	Без изменений
	Exclusive 28 c.a.i.	Exclusive 28 c.a.i.	Без изменений
	Exclusive 28 r.a.i.	Exclusive 28 r.a.i.	Без изменений
	Exclusive MIX 26 c.s.i.	Exclusive MIX 26 c.s.i.	Без изменений
	Exclusive MIX 30 c.s.i.	Exclusive MIX 30 c.s.i.	Без изменений
	Exclusive MIX 30 r.s.i.	Exclusive MIX 30 r.s.i.	Без изменений
	Exclusive MIX 35 c.s.i.	Exclusive MIX 35 c.s.i.	Без изменений
KOMPAKT	Kompakt 14 r.a.i.	-	Выводится из каталога
	Kompakt 14 r.s.i.	Kompakt 14 r.s.i.	Без изменений
BOILER	Boiler 28 b.a.i.	-	Выводится из каталога
	Boiler 28 b.s.i.	Boiler 28 b.s.i.	Без изменений

Следует обратить внимание на расширение мощностного ряда в серии **CITY**. Добавились модели мощностью 28, 35 и 50 кВт. Особое внимание надо обратить на модель **CITY 50 r.s.i. green**. Этот одноконтурный котёл разработан таким образом, что может с успехом применяться как для бытового использования, так и для установки на небольших административно-коммерческих объектах. **CITY 50 r.s.i. green** предназначен для использовании на небольших объектах, где не требуется создавать систему каскадного регу-

лирования из нескольких аппаратов, а достаточно установить один. Его отличают хороший коэффициент модуляции и небольшие габариты. (Аналогичный по мощности котёл **POWER PLUS 50 M** в большей степени призван решать задачи при создании систем с каскадным регулированием, состоящих из нескольких аппаратов).

ПРОТОЧНЫЕ ГАЗОВЫЕ ВОДОНАГРЕВАТЕЛИ ..... **(см. стр. 8)**

При разработке нового водонагревателя были учтены лучшие свойства старой серии (выполненные из металла внутренние компоненты, возможность работы на низком давлении газа) и современные требования к подобной технике (например, минимальные габаритные размеры). Новая серия сохраняет в наименовании отсылку к хорошо себя зарекомендовавшей, надёжной серии газовых колонок: **IDRABAGNO** и несёт новый идентификатор: **AQUA**. В 2012 году появляются четыре самых популярных типоразмера (11 и 14 литров в минуту, с пьезо- и электророзжигом).

НАПОЛЬНЫЕ ЧУГУННЫЕ КОТЛЫ

В данной гамме товаров произошли существенные изменения как в части модернизации существовавших ранее моделей, так и в части появления абсолютно новых для нашего каталога товаров.

Новая гамма электронных Novella E/Fabula E ..... **(см. стр. 10)**

В течение 2012 года в продажу поступает новая гамма чугунных одно- и двухконтурных котлов на базе существующего модельного ряда котлов серий Novella и Fabula. Её основная отличительная особенность - управление электронной платой, наличие которой позволяет вывести эти котлы на существенно более высокий функциональный уровень. Для идентификации котлов новой гаммы в название моделей добавлена буква **E**. Серия котлов **Novella E** состоит из 7 типоразмеров мощностью от 27 до 80 кВт. Серия котлов **Fabula E** состоит из 3 типоразмеров мощностью от 27 до 43 кВт.

Существовавшие ранее серии успешных котлов **Novella** и **Fabula** остаются в каталоге в неизменном виде.

Для котлов **Novella** и **Fabula** разработана новая принадлежность. Это **дымосос** (см. стр. 12), который обеспечивает принудительное дымоудаление. Использование этого дымососа существенно расширяет сферу применения котлов Novella и Fabula.

Обновление модельного ряда котлов Novella Maxima ..... **(см. стр. 13)**

Котлы серии **Novella Maxima** существуют в нашем каталоге уже несколько лет и хорошо себя зарекомендовали. Однако у них был один недостаток: на больших мощностях котлы состояли из двух корпусов, что избыточно увеличивало их вес и габариты. В новой серии этот недостаток исправлен. При этом добавлены три типоразмера. Для идентификации новых моделей в коммерческое название котлов введена дополнительная буква **N**.

Твёрдотопливные котлы KARBOR ..... **(см. стр. 15)**

Впервые в нашем каталоге появляются чугунные твёрдотопливные котлы (10 типоразмеров от 17 до 95 квт). Название серии **KARBOR** образовано от латинских слов **CARBO** – уголь и **ARBOR** – дерево. И действительно эти котлы могут работать как на дровах, так и на различных видах угля.

Котлы с вентиляторной горелкой (дутьевые) RTT ..... **(см. стр. 16)**

Мы разработали новую гамму котлов с вентиляторной – газовой, жидкотопливной или двухтопливной - горелкой. (В нашем каталоге уже были чугунные котлы PD, VR, которые поставлялись под торговой маркой Beretta). Мощностной ряд новой гаммы существенно расширен: от 29 до 930 кВт (27 типоразмеров). Теперь мы предлагаем эти котлы под торговой маркой **RIELLO**.

СТАЛЬНЫЕ ВОДОГРЕЙНЫЕ КОТЛЫ

Трёхходовые котлы RTS и RTQ T ..... **(см. стр. 20-22)**

Стальные трёхходовые котлы представлены в нашем каталоге двумя сериями: **RTS** и **RTQ T**. В 2012 году модельные ряды в обеих сериях котлов полностью обновлены.

Серия **RTS** теперь расширена до 14 типоразмеров мощностью от 115 до 1740 кВт.

Серия **RTQ T** теперь состоит из 10 типоразмеров мощностью от 4000 до 12000 кВт.

В течение 2012 года принимаются заказы на предыдущий модельный ряд котлов **RTS** и **RTQ T**.

ВЕНТИЛЯТОРНЫЕ ГОРЕЛКИ ..... **(см. стр. 24)**

В каталоге вентиляторных горелок появились три новых типоразмера (650, 1000, 1200) в сериях газовых и двухтопливных горелок **RS-RLS**. С учетом ранее существовавших моделей серии **RS-RLS** состоят теперь из семи типоразмеров и покрывают диапазон от 1300 до 11500 кВт. Каждый из семи типоразмеров предлагается в трёх исполнениях: с механическим управлением, с электронным управлением и с электронным управлением с возможностью подключения инвертора (регулятора частоты вращения вентилятора).

Настенные газовые котлы

В продаже со II кв. 2012 года

Серия CIAO

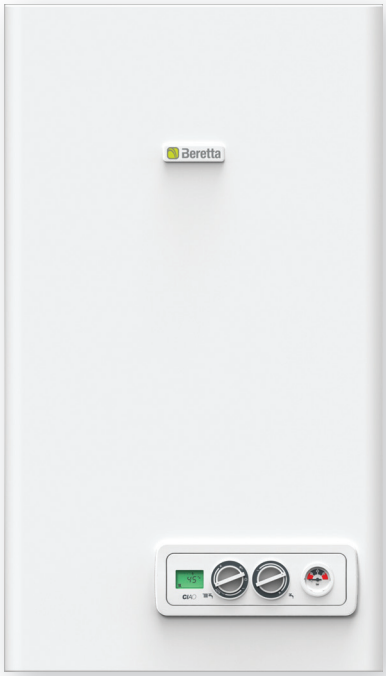

Что появилось?

Новый модельный ряд котлов серии CIAO состоит из 5 моделей:

CIAO 24 c.s.i. – двухконтурный котёл (с коаксиальным теплообменником) с закрытой камерой сгорания мощностью 24 кВт;

CIAO 28 c.s.i. – двухконтурный котёл (с коаксиальным теплообменником) с закрытой камерой сгорания мощностью 28 кВт;

CIAO 24 c.a.i. – двухконтурный котёл (с коаксиальным теплообменником) с открытой камерой сгорания мощностью 24 кВт;

CIAO 28 c.a.i. – двухконтурный котёл (с коаксиальным теплообменником) с открытой камерой сгорания мощностью 28 кВт;

CIAO NORD 24 c.s.i. – двухконтурный котёл (с коаксиальным теплообменником) с закрытой камерой сгорания мощностью 24 кВт (для использования в регионах с низкими наружными температурами воздуха).

Новые свойства

Новая электронная плата

В новые котлы серии CIAO устанавливается новая электронная плата, в которую интегрирован ЖК-дисплей. На дисплее отображаются текущая температура котла, а также аварийные коды при блокировке котла.

Передача удалённого сигнала о блокировке

Новая электронная плата дает возможность получения сигнала о блокировке котла для передачи его на расстояние (при использовании дополнительного аксессуара). Эта функция может быть полезной для организации диспетчерского контроля (например, в многоквартирных домах).

Второе отверстие для подключения воздуховода

В новых моделях CIAO 24 c.s.i и CIAO NORD 24 c.s.i предусмотрено два отверстия для забора воздуха при раздельном дымоудалении и воздухозаборе (в предыдущих версиях этих моделей было только одно отверстие). Это упрощает планировочные решения.

Увеличен остаточный напор циркуляционного насоса

В новых моделях CIAO 24 c.s.i; CIAO NORD 24 c.s.i.; CIAO 24 c.a.i остаточный напор циркуляционного насоса увеличен почти на 40% (теперь 2,5 метра водяного столба при расходе 1000 л/м).

Новая эстетика

Меняется дизайн панели управления котла.

Общие характеристики

- встроенная функция погодозависимого регулирования (при установке датчика наружной температуры);
- плавная регулировка мощности (модуляционная горелка);
- автоматический электророзжиг и ионизационный контроль пламени;
- приоритет горячего водоснабжения;
- встроенная функция автоматической регулировки температуры теплоносителя (при подключении комнатного термостата);
- трёхскоростной циркуляционный насос (в моделях CIAO 28 c.a.i.; CIAO 28 c.s.i.);
- теплоизолированная воздухозаборная камера и вынесенный за её пределы прессостат дымоудаления позволяют избежать образования конденсата внутри котла (в модели CIAO NORD 24 c.s.i.);
- встроенная функция защиты от замерзания и блокировки насоса;
- возможность подключения пульта дистанционного управления;
- система самодиагностики с выводом информации на ЖК-дисплей;
- возможность работы на сжиженном газе.

Технические характеристики

		Модель CIAO				
		24 c.a.i.	**28 c.a.i.**	**24 c.s.i.**	**28 c.s.i.**	**24 c.s.i. NORD**
Камера сгорания		открытая	открытая	закрытая	закрытая	закрытая
Номинальная тепловая мощность	кВт	26,7	31,9	25,8	30,2	25,8
Номинальная теплопроизводительность	кВт	23,8	23,5	24	28,2	24
Минимальная тепловая мощность	кВт	10,4	10,7	8,9	10,5	8,9
Минимальная теплопроизводительность	кВт	8,9	8,9	7,5	9,05	7,5
Электрическая мощность	кВт	85	85	100	125	100
Ном. давление газа (G20)	мбар	13-20	13-20	13-20	13-20	13-20
Расход природного газа (G20)	$м^3$/ч	2,82	3,37	2,73	3,19	2,73
Расход сжиженного газа (G30-G31)	кг/ч	2,1-2,07	2,51-2,48	2,03-2	2,38-2,35	2,03-2
Работа в режиме отопления						
Максимальная температура и давление	°C/бар	90/3	90/3	90/3	90/3	90/3
Диапазон регулирования температуры	°C	40-80	40-80	40-80	40-80	40-80
Объём расширительного бака	л	8	8	8	8	8
Работа в режиме ГВС						
Расход горячей воды (Δt = 25 °C/35 °C)	л/м	13,6/9,7	16,3/11,7	13,7/9,8	16,2/11,6	13,7/9,8
Диапазон регулирования температуры	°C	37-60	37-60	37-60	37-60	37-60
Присоединительные размеры						
Система отопления	Ø	3/4’	3/4’	3/4’	3/4’	3/4’
Система ГВС	Ø	1/2’	1/2’	1/2’	1/2’	1/2’
Газ	Ø	1/2’	1/2’	1/2’	1/2’	1/2’
Диаметр патрубка дымоудаления	мм	130	140	100-60/80-80	100-60/80-80	100-60/80-80
Габаритные размеры и вес						
Высота	мм	740	740	715	740	715
Ширина	мм	400	450	405	450	405
Глубина	мм	332	332	248	328	248
Вес	кг	29	30	28	35	28

Настенные газовые котлы

В продаже со II кв. 2012 года

Серия CITY

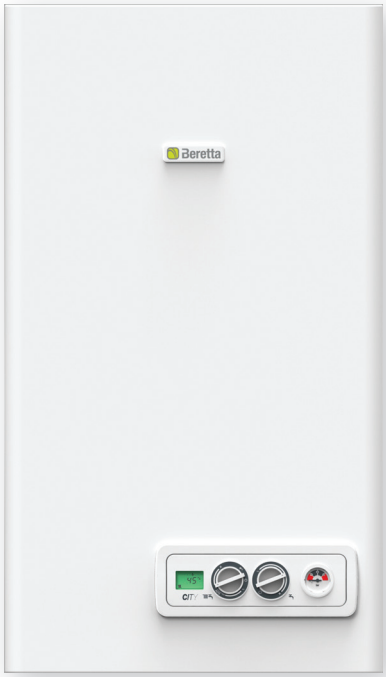

Что появилось?

Новый модельный ряд котлов серии CITY состоит из 9 моделей:

CITY 50 r.s.i. green – одноконтурный котёл с закрытой камерой сгорания мощностью 50 кВт;

CITY 35 c.s.i. – двухконтурный котёл (с раздельными теплообменниками) с закрытой камерой сгорания мощностью 35 кВт;

CITY 28 c.s.i. – двухконтурный котёл (с раздельными теплообменниками) с закрытой камерой сгорания мощностью 28 кВт;

CITY 28 c.a.i. – двухконтурный котёл (с раздельными теплообменниками) с открытой камерой сгорания мощностью 28 кВт;

CITY 28 r.s.i. – одноконтурный котёл с закрытой камерой сгорания мощностью 28 кВт;

CITY 28 r.a.i. – одноконтурный котёл с открытой камерой сгорания мощностью 28 кВт;

CITY 24 c.a.i. – двухконтурный котёл (с раздельными теплообменниками) с открытой камерой сгорания мощностью 24 кВт;

CITY 24 c.s.i. – двухконтурный котёл (с раздельными теплообменниками) с закрытой камерой сгорания мощностью 24 кВт;

CITY 24 r.s.i. – одноконтурный котёл с закрытой камерой сгорания мощностью 24 кВт.

Новые свойства

Новая электронная плата

В новые модели серии CITY устанавливается новая электронная плата, в которую интегрирован ЖК-дисплей. На дисплее отображаются текущая температура котла, а также аварийные коды при блокировке котла.

Передача удалённого сигнала о блокировке

Новая электронная плата дает возможность получения сигнала о блокировке котла для передачи его на удалённое расстояние (при использовании дополнительного аксессуара). Эта функция может быть полезной для организации диспетчерского контроля (например, в многоквартирных домах).

Широкий модельный ряд

Теперь серия котлов CITY состоит из девяти моделей с различными мощностными и функциональными характеристиками (прежде моделей было 3).

Второе отверстие для подключения воздуховода

В новых моделях CITY 24 c.s.i. и CITY 24 r.s.i. предусмотрено два отверстия для забора воздуха при раздельном дымоудалении и воздухозаборе (в предыдущих версиях этих моделей было только одно отверстие). Это упрощает планировочные решения.

Увеличен остаточный напор циркуляционного насоса

В новых моделях CITY 24 c.s.i.; CITY 24 r.s.i.; CITY 24 c.s.i. остаточный напор циркуляционного насоса увеличен почти на 40% (теперь 2,5 метра водяного столба при расходе 1000 л/м).

Экологичность

Модель CITY 50 r.s.i. green благодаря использованию премиксной газовой горелки имеет очень низкие выбросы оксидов азота (5 класс) Low NOx.

Новая эстетика

Меняется дизайн панели управления котла.

Общие характеристики

- встроенный трёхходовой клапан дает возможность управления отдельностоящим бойлером-аккумулятором ГВС (для моделей CITY r.s.i. – r.a.i.) (кроме CITY 50 r.s.i. green);
- возможность управления выносным трёхходовым клапаном контура ГВС (для CITY 50 r.s.i. green);
- встроенная функция погодозависимого регулирования (при установке датчика наружной температуры);
- плавная регулировка мощности (модуляционная горелка);
- автоматический электророзжиг и ионизационный контроль пламени;
- приоритет горячего водоснабжения;
- возможность функционирования в конденсационном режиме с КПД, достигающим 108% (для CITY 50 r.s.i. green);
- встроенная функция автоматической регулировки температуры теплоносителя (при подключении комнатного термостата);
- трёхскоростной циркуляционный насос (во всех моделях, кроме CITY 24 c.a.i.; CITY 24 c.s.i.; CITY 24 r.s.i.);
- встроенная функция защиты от замерзания, блокировки трёхходового клапана и насоса;
- возможность подключения пульта дистанционного управления;
- система самодиагностики с выводом информации на ЖК-дисплей;
- возможность работы на сжиженном газе.

Технические характеристики

		Модель CITY								
		24 c.a.i.	**28 c.a.i.**	**28 r.a.i.**	**24 c.s.i.**	**28 c.s.i.**	**24 r.s.i.**	**28 r.s.i.**	**35 c.s.i.**	**50 r.s.i. green**
Камера сгорания		открытая			закрытая					
Номинал. тепловая мощность	кВт	26,7	31,9	31,9	25,8	30,5	25,8	30,5	37,6	47
Номинальная теплопроизводительность	кВт	24,1	29	29	23,9	28	23,9	28	34,6	49,9/ 45,8*
Миним. тепловая мощность	кВт	10,4	10,7	10,7	8,9	10,5	8,9	10,5	11,8	9,2
Минимальная теплопроизводительность	кВт	8,9	9,1	9,1	7,5	8,9	7,5	8,9	10,05	9,7/8,8*
Электрическая мощность	кВт	85	85	85	115	128	115	128	150	164
Ном. давление газа (G20)	мбар	13-20	13-20	13-20	13-20	13-20	13-20	13-20	13-20	20
Расход природного газа (G20)	$м^3$/ч	2,82	3,37	3,37	2,73	3,23	2,73	3,23	3,98	4,97
Расход сжиженного газа (G30-G31)	кг/ч	2,1-2,07	2,51-2,48	2,51-2,48	2,03-2	2,4-2,37	2,03-2	2,4-2,37	2,96-2,92	3,65-3,6
Работа в режиме отопления										
Максимальная температура и давление	°C/ бар	90/3	90/3	90/3	90/3	90/3	90/3	90/3	90/3	90/4
Диапазон регулирования температуры	°C	40-80	40-80	40-80	40-80	40-80	40-80	40-80	40-80	20-80
Объём расширит. бака	л	8	8	8	8	8	8	8	10	-
Работа в режиме ГВС										
Расход горячей воды (Δt = 25°C/35 °C)	л/м	13,8/ 9,9	16,6/ 11,9	-	13,7/ 9,8	16,3/ 11,7	-	-	20/ 14,3	-
Диапазон регулирования температуры	°C	37-60	37-60	-	37-60	37-60	-	-	37-60	-
Присоединительные размеры										
Система отопления	Ø	3/4’	3/4’	3/4’	3/4’	3/4’	3/4’	3/4’	3/4’	1’
Система ГВС	Ø	1/2’	1/2’	1/2’	1/2’	1/2’	1/2 ’	1/2’	1/2’	-
Газ	Ø	1/2’	1/2’	1/2’	1/2’	1/2’	1/2 ’	1/2’	1/2’	3/4’
Диаметр патрубка дымоудаления	мм	130	140	140	100-60/ 80-80	100-60/ 80-80	100-60/ 80-80	100-60/ 80-80	100-60/ 80-80	80-80/ 100-60
Габаритные размеры и вес										
Высота	мм	740	740	740	715	740	715	740	780	858
Ширина	мм	400	450	450	405	400	405	400	500	553
Глубина	мм	332	332	332	248	332	248	332	342	284
Вес	кг	30	30	29	31	33	29	32	43	39

*- номинальная производительность при графике (50°C/30°C)/(80°C/60°C)

Проточные газовые водонагреватели

В продаже с I кв. 2012 года

Серия Idrabagno Aqua

Что меняется?

Полностью обновляется модельный ряд проточных газовых водонагревателей **IDRABAGNO**.

Новые свойства

Компактность

Габаритные размеры нового водонагревателя существенно меньше, чем у водонагревателей предыдущего модельного ряда. Физический объём нового водонагревателя снизился на 36-38 %.

Нет пластика

Все основные элементы водонагревателя выполнены из металла, что подчеркивает его долговечность и надёжность.

Встроенный стабилизатор давления газа

Все модели нового водонагревателя оснащены встроенным стабилизатором давления газа, что позволяет обеспечить дополнительную безопасность и устойчивую работу в сетях с нестабильным давлением газа.

Работа на низком давлении газа

Водонагреватели адаптированы для работы на низком давлении газа и обеспечивают стабильную работу в диапазоне от 13 до 20 мбар.

Новая эстетика

Меняется дизайн панели управления водонагревателя.

Новый модельный ряд

Новый модельный ряд проточных газовых водонагревателей состоит из четырех моделей:

- с пьезорозжигом (AQUA 11, 14) производительностью 11 и 14 л/м – запальная горелка разжигается вручную от встроенного пьезоэлемента.
- с электророзжигом (AQUA 11i, 14i) производительностью 11 и 14 л/м – запальная горелка разжигается автоматически от встроенного элемента питания (батарейки) при каждом включении водонагревателя.

ВНИМАНИЕ!

Новый водонагреватель заменяет в каталоге водонагреватели IDRABAGNO предыдущего модельного ряда.

Технические характеристики

		модель			
		AQUA 11	**AQUA 11i**	**AQUA 14**	**AQUA 14i**
Тип камеры сгорания		открытая	открытая	открытая	открытая
Тип розжига		пьезо	электро	пьезо	электро
Номинальная тепловая мощность	кВт	21,8	21,8	27,2	27,2
Номинальная теплопроизводительность	кВт	19	19	23,7	23,7
Номинальное давление газа (G20)	мбар	13-20	13-20	13-20	13-20
Производительность (Δt = 25°C/50°C)	л/м	10,8/ 5	10,8/ 5	13,8/ 6,7	13,8/ 6,7
Расход природного газа (G20)	$м^3$/ч	2,2	2,2	2,73	2,73
Расход сжиженного газа (G30-G31)	кг/ч	1,72-1,69	1,72-1,69	2,14-2,11	2,14-2,11
Присоединительные размеры					
Вода	Ø	1/2’	1/2’	1/2’	1/2’
Газ	Ø	1/2’	1/2’	1/2’	1/2’
Диаметр патрубка дымоудаления	мм	110	110	130	130
Габаритные размеры и вес					
Высота	мм	617	617	655	655
Ширина	мм	314	314	363	363
Глубина	мм	245	245	245	245
Вес	кг	10,6	11,1	12,6	13,1

Напольные одно- и двухконтурные чугунные котлы с атмосферной горелкой

В продаже со II кв. 2012 года

Серия NOVELLA E
Серия FABULA E

Преимущества

Электронная плата управления

В новых гаммах котлов устанавливается электронная плата управления с интегрированным ЖК-дисплеем, на котором отображаются текущая температура в котле, а также аварийные коды при блокировке котла.

Модуляционная горелка

В новых гаммах котлов установлена модуляционная горелка, позволяющая плавно изменять мощность котла во время работы, благодаря чему достигается более гибкий и экономичный режим работы.

Погодозависимое управление

В новых гаммах котлов реализована функция погодозависимого управления. Для её активации достаточно подключить к котлу датчик наружной температуры (поставляется отдельно).

Возможность работы без дымохода

К электрической схеме управления новых гамм котлов возможно подключение дымососа серии ST (см. стр. 12), который позволяет при отсутствии стационарного дымохода принудительно удалять дымовые газы через наружную стену.

Облегчение транспортировки

В новой гамме двухконтурных котлов **Fabula E** оптимизирована компоновка внутренних элементов, что позволяет снизить вероятность повреждения котла при транспортировке.

Модельный ряд

Серия котлов Novella E состоит из 7 типоразмеров мощностью от 27 до 80 кВт. Серия котлов Fabula E состоит из 3 типоразмеров мощностью от 27 до 43 кВт.

Дополнительные характеристики

- возможность подключения пульта дистанционного управления;
- встроенный бойлер-аккумулятор (для **Fabula E**);
- встроенная система самодиагностики.

ВНИМАНИЕ!
Существующие серии котлов Novella и Fabula остаются в каталоге без изменений.

Технические характеристики

		Novella E							Fabula E		
		27 r.a.i.	35 r.a.i.	43 r.a.i.	51 r.a.i.	61 r.a.i.	70 r.a.i.	80 r.a.i	27 c.a.i. 90	35 c.a.i. 90	44 c.a.i. 90
Камера сгорания		открытая									
Номинальная тепловая мощность	кВт	29,4	38	46,8	55,2	66,5	76,8	87,1	29,4	38	46,8
Номинальная теплопроизводительность	кВт	26,9	34,8	42,9	50,5	60,8	70,3	79,7	26,9	34,8	42,9
Минимальная тепловая мощность	кВт	22	28,5	35,1	41,4	53,2	55,9	57,9	22	28,5	35,1
Минимальная теплопроизводительность	кВт	20,1	25,9	32	37,7	48,4	61,5	63,6	20,1	25,9	32
Ном. давление газа (G20)	мбар	13-20	13-20	13-20	13-20	13-20	13-20	13-20	13-20	13-20	13-20
Макс, расход природного газа (G20)	$м^3$/ч	2,94	3,8	4,68	5,52	6,65	7,68	8,71	2,94	3,8	4,68
Работа в режиме отопления											
Максимальная температура и давление	°C/ бар	90/3	90/3	90/3	90/3	90/3	90/3	90/3	90/3	90/3	90/3
Диапазон регулирования температуры	°C	40-80	40-80	40-80	40-80	40-80	40-80	40-80	40-80	40-80	20-80
Объём расширительного бака	л	-	-	-	-	-	-	-	10	10	10
Работа в режиме ГВС											
Расход горячей воды											
(Δt = 25°C)	л/ч	-	-	-	-	-	-	-	950	1150	1150
Диапазон регулирования температуры	°C	-	-	-	-	-	-	-	37-60	37-60	37-60
Объём расширительного бака	л	-	-	-	-	-	-	-	4	4	4
Присоединительные размеры											
Система отопления	Ø	3/4’	3/4’	3/4’	3/4’	3/4’	3/4’		3/4’	3/4’	3/4’
Система ГВС	Ø	3/4’	3/4’	3/4’	1’	1 1/4’	1 1/4’	1 1/4’	3/4’	3/4’	3/4’
Газ	Ø	1/2’	1/2’	1/2’	1’	1 1/4’	1 1/4’	1 1/4’	1/2’	1/2’	1/2’
Диаметр патрубка дымоудаления	мм	132	142	155	182	182	182	202	132	142	155
Габаритные размеры и вес											
Высота	мм	850	850	850	850	850	850	850	1350	1350	1350
Ширина	мм	450	450	600	600	450	450	450	450	450	600
Глубина	мм	650	675	690	720	712	795	878	780	780	780
Вес	кг	101	118	136	154	190	225	251	116	126	136

Дымосос для котлов Novella и Fabula

В продаже со II кв. 2012 года

Серия ST

Преимущества

Расширение области применения котлов Novella и Fabula

Использование дымососа серии **ST** позволяет устанавливать котлы серий **NOVELLA RAI** и **FABULA CAI** в помещениях, где нет или невозможно установить стационарный дымоход с естественной тягой.

Удобство использования и монтажа

Выходной патрубок дымососа **ST** имеет размер Ø80 мм, к которому можно присоединять стандартные элементы дымоотводов, используемые с традиционными настенными газовыми котлами.

Гибкость использования

Дымососы серии **ST** можно устанавливать как на имеющиеся модели котлов серий **NOVELLA RAI** и **FABULA CAI** (термостатическое управление, одноступенчатая горелка), так и на новые модели **NOVELLA E** и **FABULA E** (электронное управление, модуляционная горелка).

Принцип действия

Дымосос устанавливается непосредственно на патрубок дымоудаления котла и подключается к его электрической схеме управления. В состав дымососа входит аварийный прессостат, который контролирует исправность системы дымоудаления и при возникновении аномалий отключает котёл.

Модельный ряд и область применения

Для котлов различной мощности выпускаются три типоразмера дымососов **ST 35, ST 51, ST 80**.

Модель котла	Модель дымососа		
	ST 35	ST 51	ST 80
Novella 24 -31, Novella E27 – E35, Fabula 31, Fabula E27-E35	●		
Novella 38 - 45, Novella E43 – E51, Fabula E43		●	
Novella 55-64-71, Novella E61-E70-E80			●

Напольные одноконтурные чугунные котлы с атмосферной горелкой

В продаже с I кв. 2012 года

Серия NOVELLA MAXIMA

Что меняется?

Полностью обновляется модельный ряд чугунных одноконтурных котлов с атмосферной горелкой серии **NOVELLA MAXIMA**. Для идентификации нового модельного ряда в название новых моделей добавлена буква N.

Новые качества

Компактность

Благодаря использованию новой чугунной секции и новых компоновочных решений все обновлённые модели котлов **NOVELLA MAXIMA** имеют однокорпусное исполнение, что привело к снижению габаритных размеров и веса.

Вариативность

В обновлённой гамме **NOVELLA MAXIMA** увеличилось количество моделей котлов (с 8 до 11), что способствует более точному выбору при проектировании.

Новая эстетика

Меняется дизайн облицовки и панели управления котла.

Дополнительные характеристики

- модели 90 N, 99 N, 108 N поставляются в сборе (одним местом);
- модели 129 N, 151 N, 172 N, 194 N, 215 N, 237 N, 258 N и 279 N поставляются в разобранном виде тремя местами.

Технические характеристики

		модель										
		90 N	**99 N**	**108 N**	**129 N**	**151 N**	**172 N**	**194 N**	**215 N**	**237 N**	**258 N**	**279 N**
Камера сгорания		открытая										
Ном. тепловая мощность	кВт	100	109,5	120,5	145,9	170	194,2	218,2	242,1	266	290	313,6
Ном. теплопроизводительность	кВт	90	98,6	107,9	129	150,6	172,2	193,7	215,2	236,5	257,8	279,1
Электрическая мощность	Вт	16	16	69	80	80	80	80	80	80	80	80
Ном. давление газа (G20/G31)	мбар	20/37	20/37	20/37	20/37	20/37	20/37	20/37	20/37	20/37	20/37	20/37
Расход природного газа (G20)	м³/ч	10,6	11,6	12,7	15,4	18	20,6	23,1	25,6	28,2	30,7	33,2
Расход сжиженного газа (G31)	кг/ч	7,6	8,3	9,1	11,3	13,2	15,1	16,9	18,8	20,6	22,5	24,3
Максимальная температура и давление	°C/ бар	95/4	95/4	95/4	95/5	95/5	95/5	95/5	95/5	95/5	95/5	95/5
Диапазон регулирования температуры	°C	40-82	40-82	40-82	40-82	40-82	40-82	40-82	40-82	40-82	40-82	40-82
Объём воды	л	31	34	37	67,5	77	86,5	96	105,5	115	125	134
Вес	кг	294	322	350	542	612	682	757	829	904	974	1044

ВНИМАНИЕ!

Обновлённый модельный ряд котлов Novella Maxima заменяет в каталоге котлы предыдущего модельного ряда.

Габаритные и присоединительные размеры

Novella Maxima
90N-99N-108N RAI

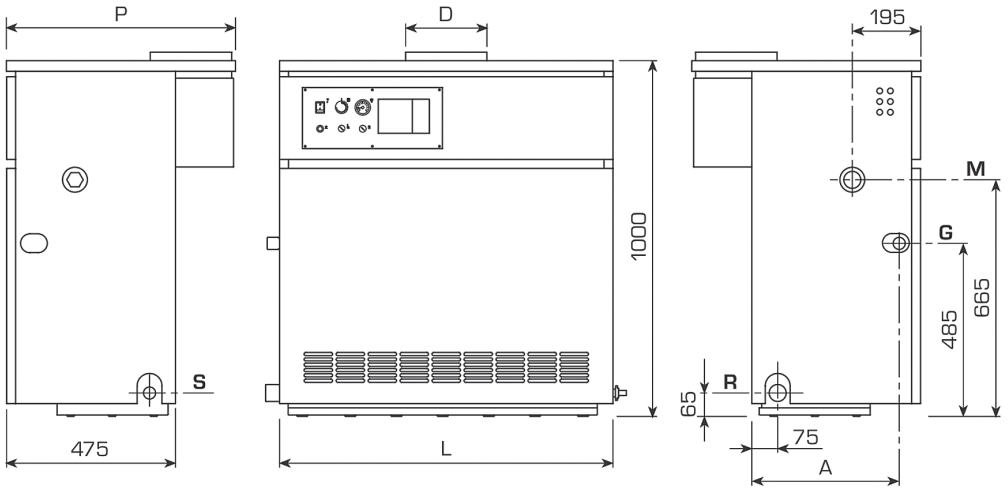

Novella Maxima
129N-151N-172N-194N-215N-237N-258N-279N RAI

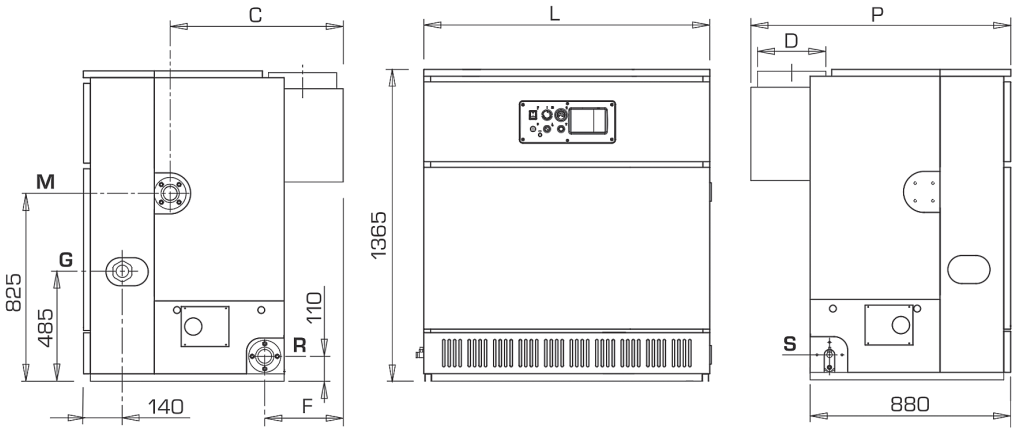

		Модель Novella Maxima										
		90N	**99N**	**108N**	**129N**	**151N**	**172N**	**194N**	**215N**	**237N**	**258N**	**279N**
A	мм	415	415	400	-	-	-	-	-	-	-	-
L	мм	1040	1140	1240	810	920	1030	1145	1255	1370	1480	1580
P	мм	645	645	670	1100	1100	1100	1140	1140	1190	1190	1190
C	мм	-	-	-	730	730	730	760	760	810	810	810
F	мм	-	-	-	315	315	315	345	345	395	395	395
ØD	мм	200	225	250	250	250	250	300	300	350	350	350
R		1 1/2’	1 1/2’	1 1/2’	2’	2’	2’	2’	2’	2’	2’	2’
M		1 1/2’	1 1/2’	1 1/2’	2’	2’	2’	2’	2’	2’	2’	2’
G		1’	1’	1’	1 1/2’	1 1/2’	1 1/2’	1 1/2’	1 1/2’	1 1/2’	1 1/2’	1 1/2’
S		3/4’	3/4’	3/4’	3/4’	3/4’	3/4’	3/4’	3/4’	3/4’	3/4’	3/4’

M – подача из котла
R – возврат в котёл
G – газ
S – слив из котла
ØD – дымоход

Чугунные котлы на твёрдом топливе

В продаже со II кв. 2012 года

Серия KARBOR

Преимущества

Различные виды топлива

В качестве топлива для котлов **KARBOR** могут использоваться дрова и различные виды угля.

Безопасность

В качестве аксессуара для котлов **KARBOR** предлагается комплект предохранительного теплообменника с термостатическим клапаном. Теплообменник устанавливается в котёл, и к нему через термостатический клапан подключается холодная вода из водопровода. При перегреве теплоносителя термостатический клапан открывается и направляет холодную воду в теплообменник, снимая, таким образом, избыточное тепло.

Эффективность

Котлы **KARBOR** оснащены термостатическим регулятором, который поддерживает заданную температуру в котле, обеспечивая тем самым высокий эксплуатационный КПД.

Модельный ряд

Новые чугунные котлы на твёрдом топливе серии KARBOR представлены десятью типоразмерами мощностью от 17 до 95 кВт.

Технические характеристики

		Модель KARBOR									
		17	**27**	**34**	**41**	**48**	**58**	**68**	**77**	**86**	**95**
Номинальная теплопроизводительность (уголь)	кВт	17	27	34	41	48	58	68	77	86	95
Номинальная теплопроизводительность (дрова)	кВт	14	20	27	33	40	47	54	61	68	75
Время работы при полной загрузке (уголь/дрова)	час	4/2	4/2	4/2	4/2	4/2	4/2	4/2	4/2	4/2	4/2
Работа в режиме отопления											
Максимальная температура и давление	°C/ бар	90/4	90/4	90/4	90/4	90/4	90/4	90/4	90/4	90/4	90/4
Диапазон регулирования температуры	°C	30-90	30-90	30-90	30-90	30-90	30-90	30-90	30-90	30-90	30-90
Присоединительные размеры											
Система отопления	ø	2’	2’	2’	2’	2’	2’	2’	2’	2’	2’
Диаметр патрубка дымоудаления	мм	180	180	180	180	150	180	180	180	200	200
Габаритные размеры и вес											
Высота	мм	947	947	947	947	1107	1107	1107	1107	1107	1107
Ширина	мм	450	450	450	450	571	571	571	571	571	571
Глубина	мм	609	709	809	909	816	916	1016	1116	1216	1316
Вес	кг	177	207	237	267	310	348	386	424	482	500

Напольные чугунные котлы с вентиляторными горелками

В продаже с I кв. 2012 года

Серия RTT

Преимущества

Эффективность

Увеличенная за счет дополнительных тепловоспринимающих элементов поверхность теплообмена камеры сгорания и трёхходовой тракт дымовых газов обеспечивают высокую эффективность новых чугунных котлов серии **RTT** .

Надёжность и долговечность

Секции котла **RTT** выполнены из высококачественного чугуна, обладающего высоким сопротивлением к термическому напряжению и коррозии.

Легкая транспортировка и монтаж

Модели RTT 163 – RTT 930 поставляются в разобранном виде (посекционно), что обеспечивает легкость транспортировки и удобство при монтаже.

Гибкость при проектировании

Котлы серии **RTT** могут быть укомплектованы вентиляторными горелками на жидком и газообразном топливе, либо двухтопливными горелками (дизельное топливо-газ). На модели с RTT 93 до RTT 930 могут устанавливаться пульты управления (термостатические – EB/T, TMR 2 и климатические – CL-M) серии RIELLO 5000 с различным функциональным наполнением. Все это обеспечивает значительную гибкость при проектировании систем с использованием котлов серии **RTT**.

Модельный ряд

Котлы серии **RTT** представлены 27 типоразмерами мощностью от 29 до 930 кВт.

Дополнительные характеристики

- модели RTT 29-39-49-59-69-79 оснащаются встроенным одноступенчатым пультом управления;
- горелка и пульт управления для котла поставляется отдельно.

Технические характеристики

		Модель RTT								
		29	**39**	**49**	**59**	**69**	**79**	**93**	**110**	**128**
Номинальная тепловая мощность	кВт	31,6	42,3	53,6	63,8	74,5	85,3	101	120	138
Номинальная теплопроизводительность	кВт	29,1	39	48,8	58,7	68,6	78,5	93	110	128
Аэродинамическое сопротивление	мбар	0,46	0,59	0,89	1,25	1,37	1,56	1,82	2,05	2,3
Расход природного газа (G20)	$м^3$/ч	3,16	4,23	5,36	6,38	7,45	8,53	10,1	12	13,8
Расход дизельного топлива	кг/ч	2,68	3,58	4,54	5,41	6,31	7,23	8,56	10,2	11,7
Работа в режиме отопления										
Максимальное давление	бар	4	4	4	4	4	4	6	6	6
Диапазон регулирования температуры	°C	30-90	30-90	30-90	30-90	30-90	30-90	*	*	*
Объём воды	л	13,7	17,4	21	24,7	28,3	31,9	65	75	85
Вес	кг	148	175	202	229	256	283	334	381	429

*- зависит от используемого пульта управления

		Модель RTT								
		145	**163**	**195**	**227**	**259**	**291**	**323**	**355**	**448**
Номинальная тепловая мощность	кВт	157	177	211	246	281	316	351	385	487
Номинальная теплопроизводительность	кВт	145	163	195	227	259	291	323	355	448
Аэродинамическое сопротивление	мбар	2,55	1,6	1,7	1,9	2,2	2,5	2,8	3,1	2,4
Расход природного газа (G20)	$м^3$/ч	14,5	17,7	21,1	24,6	28,1	31,6	35,1	35,5	44,8
Расход дизельного топлива	кг/ч	13,3	15	17,9	20,8	23,8	26,8	29,7	32,6	41,3
Работа в режиме отопления										
Максимальное давление	бар	6	6	6	6	6	6	6	6	6
Объём воды	л	95	77	93	109	125	141	157	173	174
Вес	кг	429	483	560	636	715	792	869	947	1230

		Модель RTT								
		506	**564**	**610**	**663**	**715**	**773**	**831**	**878**	**930**
Номинальная тепловая мощность	кВт	551	615	665	720	777	839	900	956	1013
Номинальная теплопроизводительность	кВт	506	564	610	663	715	773	831	878	930
Аэродинамическое сопротивление	мбар	2,75	3,1	3,35	3,7	4,05	4,35	4,7	4,95	5,5
Расход природного газа (G20)	$м^3$/ч	55,1	61,5	66,5	72	77,7	83,9	90	95,6	101,3
Расход дизельного топлива	кг/ч	46,7	52,1	56,4	61	65,8	71,1	76,3	81	85,8
Работа в режиме отопления										
Максимальное давление	бар	6	6	6	6	6	6	6	6	6
Объём воды	л	199	223	248	272	297	321	346	370	395
Вес	кг	1370	1510	1650	1790	1940	2080	2220	2360	2500

Габаритные и присоединительные размеры

RTT 29 - 79

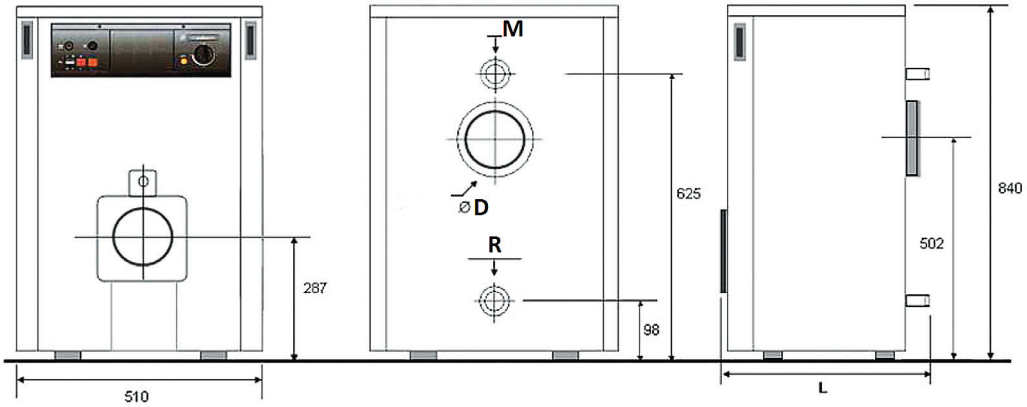

	МОДЕЛЬ RTT						
	29	39	49	59	69	79	
L	540	640	740	840	940	1040	мм
R	1 1/4'	1 1/4'	1 1/4'	1 1/4'	1 1/4'	1 1/4'	Ø
M	1 1/4'	1 1/4'	1 1/4'	1 1/4'	1 1/4'	1 1/4'	Ø
D	130	130	150	150	150	150	Ø

RTT 93 - 145

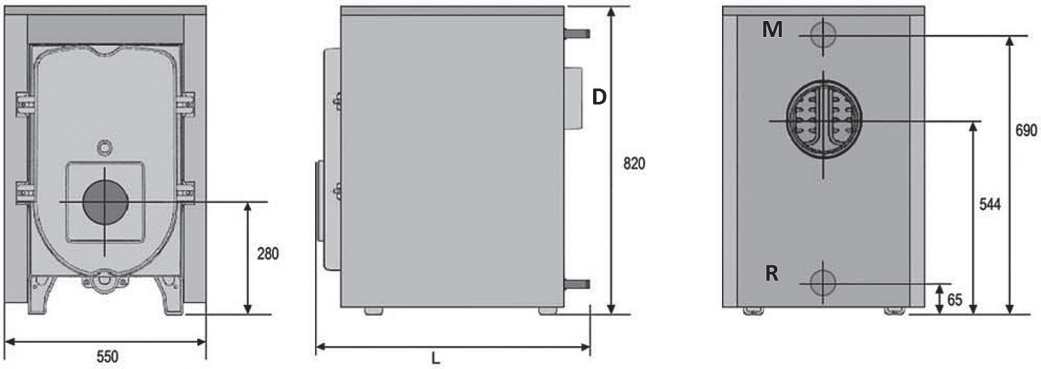

RTT 163 - 355

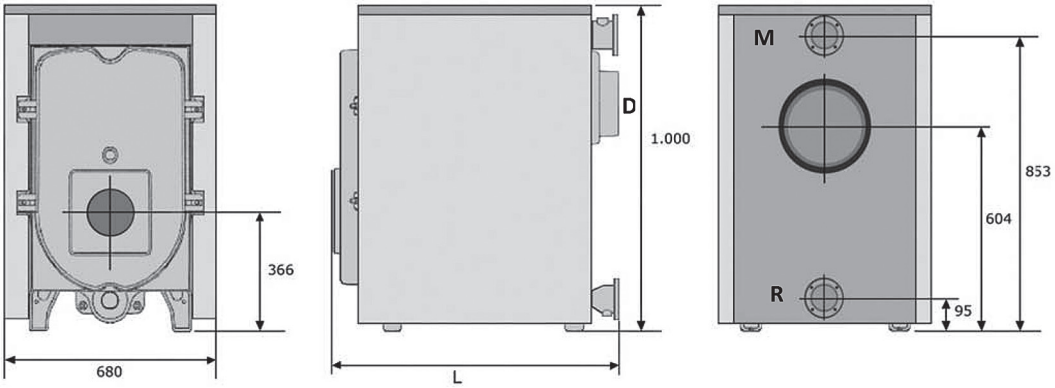

	МОДЕЛЬ RTT											
	93	110	128	145	163	195	227	259	291	323	355	
L	922	1044	1166	1288	1070	1215	1360	1505	1650	1795	1940	мм
R	2'	2'	2'	2'	DN 80	DN 80	DN 80	DN 80	DN 80	DN 80	DN 80	Ø
M	2'	2'	2'	2'	DN 80	DN 80	DN 80	DN 80	DN 80	DN 80	DN 80	Ø
D	150	180	180	180	180	180	250	250	250	250	250	Ø

RTT 448 – 930

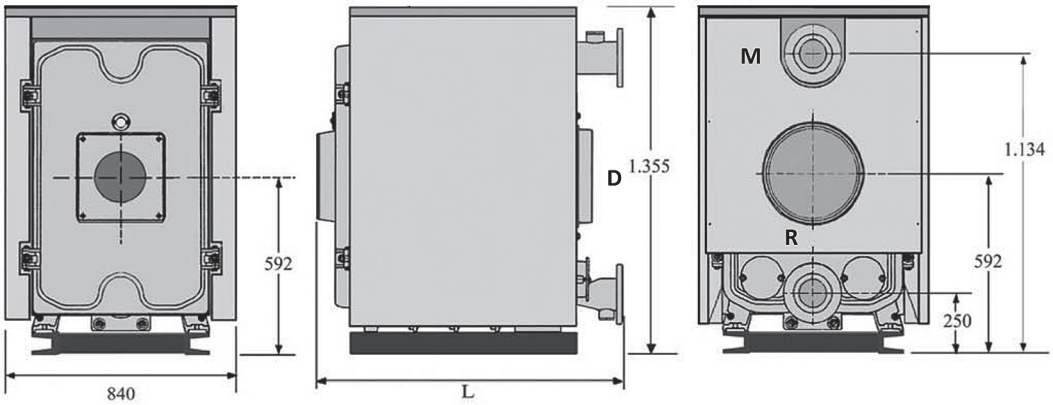

	МОДЕЛЬ RTT										
	448	**506**	**564**	**610**	**663**	**715**	**773**	**831**	**878**	**930**	
L	1460	1620	1780	1940	2100	2260	2420	2580	2740	2900	мм
R	DN 100	DN 100	DN 100	DN 100	DN 100	DN 100	DN 100	DN 100	DN 100	DN 100	ø
M	DN 100	DN 100	DN 100	DN 100	DN 100	DN 100	DN 100	DN 100	DN 100	DN 100	ø
D	350	350	350	350	350	350	350	350	350	350	ø

M – подача из котла
R – возврат в котёл
D – дымоход

Подбор горелок RIELLO для котлов RTT

Модель котла	газовые	дизельные	двухтопливные
RTT 29	BS 1	REG 3	R40D08
RTT 39	BS 1	REG 5	R40D08
RTT 49	BS 2	RG 2	R40D08
RTT 59	BS 2	RG 3	-
RTT 69	BS 2	RG 3	R40D17
RTT 79	BS 3	RG 3	R40D17
RTT 93	BS 3	RG 3D	R40D17
RTT 110	BS 3D	R40G20D	R40D17
RTT 128	BS 3D	RG 4D	-
RTT 145	BS 3D	RG5D	-
RTT 163	BS 4D	RG 4D	RLS 28
RTT 195	BS 4D	RG 5D	RLS 28
RTT 227	RS 34 MZ t.c.	RL 34 MZ t.c.	RLS 28
RTT 259	RS 34 MZ t.c.	RL 34 MZ t.c.	RLS 28
RTT 291	RS 34 MZ t.c.	RL 34 MZ t.c.	RLS 38
RTT 323	RS 44 MZ t.c.	RL 44 MZ t.c.	RLS 38
RTT 355	RS 44 MZ t.c.	RL 44 MZ t.c.	RLS 38
RTT 448	RS 50 t.c.	RL 50 t.c.	RLS 50
RTT 506	RS 50 t.c.	RL 50 t.c.	RLS 70
RTT 564	RS 64 MZ t.c.	RL 70 t.c.	RLS 70
RTT 610	RS 64 MZ t.c.	RL 70 t.c.	RLS 70
RTT 663	RS 70 t.c.	RL 70 t.c.	RLS 70
RTT 715	RS 70 t.c.	RL 70 t.c.	RLS 70
RTT 773	RS 100 t.c.	RL 100 t.c.	RLS 100
RTT 831	RS 100 t.c.	RL 100 t.c.	RLS 100
RTT 878	RS 100 t.c.	RL 100 t.c.	RLS 100
RTT 930	RS 100 t.c.	RL 100 t.c.	RLS 100

Стальные водогрейные трёхходовые котлы

В продаже:
RTS 115-153-201-252-326-419-537-739-1029 с I кв. 2012 г.
RTS 850-1355 со II кв. 2012 г.
RTS 1200 – 1500 – 1740 с III кв. 2012 г.

Серия RTS

Что меняется?

В течение 2012 года полностью обновляется модельный ряд стальных трёхходовых котлов серии **RTS**.

Новые свойства

Конкурентоспособность

Оптимизированная конструкция котлов **RTS** нового модельного ряда позволит сделать их более конкурентоспособными при сохранении высокой эффективности.

Компактность

Отличительной особенностью нового модельного ряда котлов **RTS** является их небольшой габарит по ширине. Это очень удобно при установке котлов **RTS** в модульных котельных или при реконструкции старых котельных.

Экологичность

Котлы серии **RTS** предрасположены для получения низких выбросов оксидов азота при установке на них горелок с функцией Low NOx.

Новый модельный ряд

Новый модельный ряд котлов RTS состоит из 14 типоразмеров мощностью от 115 до 1740 кВт.

Технические характеристики

		Модель RTS								
		115	**153**	**201**	**252**	**326**	**419**	**537**	**739**	**1029**
Номинальная тепловая мощность	кВт	125	166	217	270	348	448	575	790	1100
Номинальная теплопроизводительность	кВт	115	153	201	252	326	419	537	739	1029
Аэродинамическое сопротивление	мбар	1,2	1,6	1,8	3	2,4	3,7	2,2	4,8	6,1
Максимальное давление	бар	5	6	6	6	6	6	6	6	6
Максимальная температура	°C	115	115	115	115	115	115	115	115	115
Объём воды	л	176	255	319	309	408	495	655	899	1193
Вес	кг	335	450	515	535	715	840	1160	1500	2075

За подбором горелок для котлов RTS обращайтесь в Представительство.
Технические характеристики моделей RTS 850-1200-1355-1500-1740 будут доступны позже.

ВНИМАНИЕ!
Котлы предыдущего модельного ряда будут доступны для заказа в течение всего 2012 года.

Габаритные и присоединительные размеры

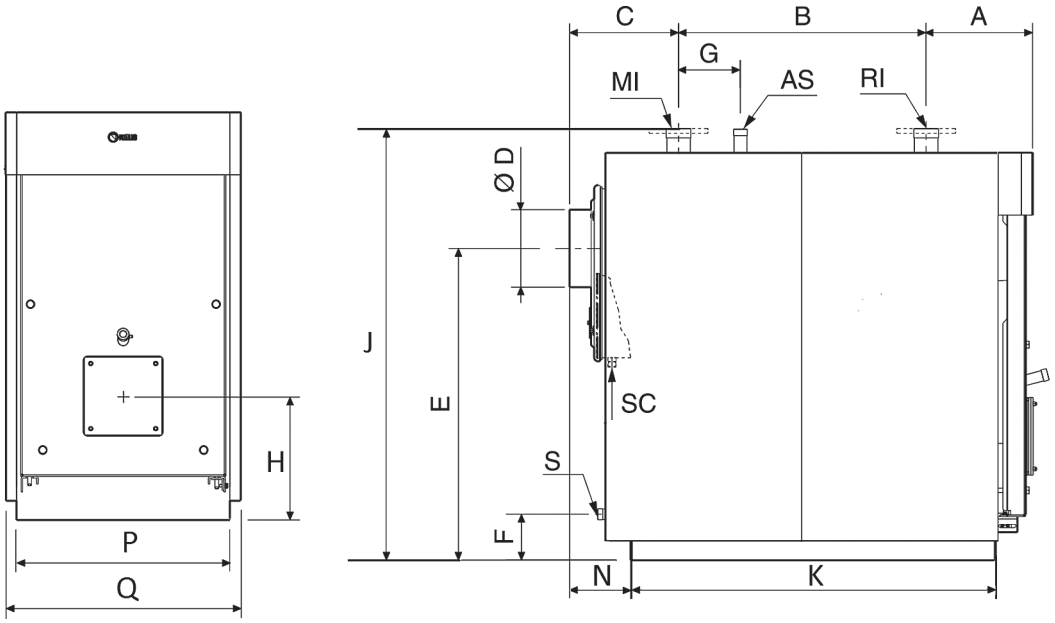

		Модель RTS								
		115	**153**	**201**	**252**	**326**	**419**	**537**	**739**	**1029**
Q	мм	660	710	760	760	850	850	890	970	1047
P	мм	580	640	690	690	750	750	790	900	980
K	мм	860	1010	1180	1180	1296	1596	1692	1965	2236
J	мм	1205	1285	1390	1390	1524	1490	1685	1830	1920
H	мм	380	380	400	400	468	468	510	560	570
N	мм	180	190	200	200	225	225	250	270	270
A	мм	320	324	344	344	350	380	385	450	512
C	мм	305	345	352	352	410	485	490	525	575
B	мм	530	650	800	800	890	1085	1200	1400	1570
ØD	мм	180	200	250	250	250	250	350	350	400
E	мм	870	946	1005	1005	1130	1130	1290	1405	1445
F	мм	175	150	148	148	187	187	185	205	190
G	мм	130	200	200	200	200	300	250	300	350
MI		2’	2’	2 1/2’	2 1/2’	2 1/2’	DN80	DN80	DN100	DN125
RI		2’	2’	2 1/2’	2 1/2’	2 1/2’	DN80	DN80	DN100	DN125
As		1 1/4’	1 1/4’	1 1/4’	1 1/4’	1 1/4’	1 1/4’	1 1/4’	1 1/2’	2 1/2’
Sc		3/4’	3/4’	3/4’	3/4’	3/4’	3/4’	3/4’	1’	1’
S		3/4’	1’	1’	1’	1’	1’	1’	1 1/4’	1 1/4’

MI – подача из котла
RI – возврат в котёл
As – группа безопасности
Sc – слив конденсата
S – слив из котла

Стальные водогрейные трёхходовые котлы

В продаже с I кв. 2012 года

Серия RTQ T

Что меняется?

В течение 2012 года полностью обновляется модельный ряд стальных трёхходовых котлов серии **RTQ T**.

Новые свойства

Конкурентоспособность

Оптимизированная конструкция котлов **RTQ T** нового модельного ряда позволяет сделать их более конкурентоспособными при сохранении высокой эффективности.

Новый модельный ряд

Новый модельный ряд котлов **RTQ T** состоит из десяти типоразмеров мощностью от 4000 до 12000 кВт.

Технические характеристики

		Модель RTQ T									
		4000	**4500**	**5000**	**6000**	**7000**	**8000**	**9000**	**10000**	**11000**	**12000**
Номинальная тепловая мощность	кВт	4000	4500	5000	6000	7000	8000	9000	10000	11000	12000
Номинальная теплопроизводительность	кВт	4396	4945	5495	6593	7692	8791	9890	10989	12088	13187
Аэродинамическое сопротивление	мбар	9	10	11	10	12	11	10	11	14	14
Максимальное давление	бар	6	6	6	6	6	6	6	6	6	6
Максимальная температура	°C	115	115	115	115	115	115	115	115	115	115
Водяной объём котла	л	7730	8940	10660	9770	11840	12100	17250	17920	20630	23230
Вес	кг	7200	7700	8500	9100	10200	11300	14000	15100	16000	17100

За подбором горелок для котлов RTQ T обращайтесь в Представительство.

ВНИМАНИЕ!
Котлы предыдущего модельного ряда будут доступны для заказа в течение всего 2012 года.

Габаритные и присоединительные размеры

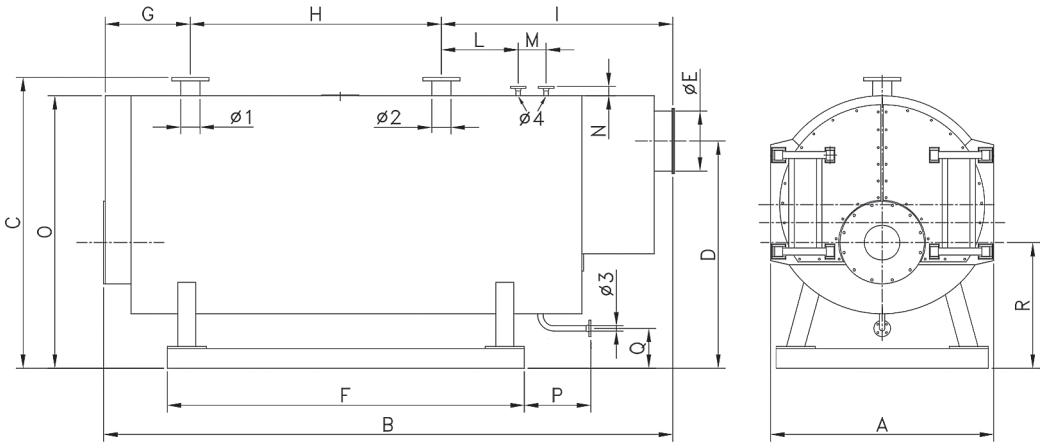

		Модель RTQ T									
		4000	**4500**	**5000**	**6000**	**7000**	**8000**	**9000**	**10000**	**11000**	**12000**
A	мм	2150	2200	2300	2300	2450	2500	2800	2800	2800	2900
B	мм	4800	5200	5500	5400	5600	5700	6100	6400	7200	7200
C	мм	2750	2800	2900	2900	3200	3250	3400	3400	2400	3500
D	мм	2000	2000	2100	2200	2300	2300	2500	2500	2500	2600
øE	мм	600	600	700	700	800	900	900	900	900	1000
F	мм	3000	3400	3700	3600	3800	3900	4300	4600	5400	5400
G	мм	700	700	700	800	800	800	800	800	800	800
H	мм	2400	2600	2800	2700	2700	3200	3700	3700	4000	4000
I	мм	1700	1900	2000	1900	2100	1700	1600	1900	2400	2400
L	мм	500	500	600	600	600	700	700	700	700	700
M	мм	300	300	350	350	350	400	400	400	400	400
N	мм	150	150	150	150	150	150	150	150	150	150
O	мм	2570	2620	2710	2760	2910	2930	3210	3210	3210	3360
P	мм	920	920	1000	1000	1000	1000	1000	1000	1000	1000
Q	мм	340	340	340	340	340	340	340	340	340	340
R	мм	1178	1198	1228	1278	1340	1340	1378	1378	1378	1458
ø1		DN 200	DN 200	DN 200	DN 250	DN 250	DN 250	DN 250	DN 250	DN 250	DN 250
ø2		DN 200	DN 200	DN 200	DN 250	DN 250	DN 250	DN 250	DN 250	DN 250	DN 250
ø3		DN 40	DN 40	DN 40	DN 40	DN 40	DN 40	DN 40	DN 40	DN 40	DN 40
ø4		DN 80	DN 80	DN 80	DN 100	DN 100	DN 100	DN 100	DN 100	DN 125	DN 125

Ø1 – подача из котла
Ø2 – возврат в котёл
Ø3 – слив из котла
Ø4 – предохранительный клапан
ØE – дымоход

Вентиляторные горелки с низкими выбросами оксидов азота (LOW NOx)

В продаже с I кв. 2012 года

Серия RS-RLS

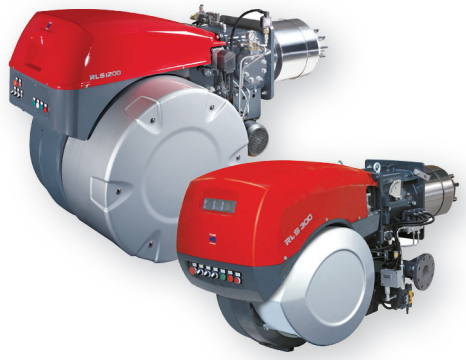

Что появилось?

Существующие серии газовых и двухтопливных горелок **RS BLU** и **RLS MX** дополнены новыми типоразмерами **650, 1000, 1200**. Таким образом, теперь серии горелок RS-RLS состоят из семи типоразмеров мощностью от 600 до 11500 кВт:

RS 300-400-500-650-800-1000-1200/M-/E-/EV BLU
RLS 300-400/BP MX
RLS 1000-1200/M-/E-/EV C13 (*)
RLS 300-400-500-650-800/M-/E-/EV MX

(*) – индекс C13 означает, что эта двухтопливная горелка обеспечивает низкие выбросы оксидов азота при работе на газе по 3 классу EN 676, а при работе на дизельном топливе по 1 классу EN 267.

Основные характеристики

- наличие управляемой сервоприводом воздушной заслонки, закрывающейся при отключении горелки (предотвращает потери тепла через дымоход теплогенератора);
- наличие газовой дроссельной заслонки, управляемой сервоприводом (позволяет использовать с горелкой одноступенчатую газовую рампу);
- наличие контроллера горения упрощает процесс настройки горелки, обеспечивает стабильность установленных регулировок и позволяет избежать механического гистерезиса (запаздывания), присущего традиционным механическим системам регулирования (для RS-RLS/E-EV);
- наличие подвижной подпорной шайбы (обеспечивает оптимальное смешивание газа и воздуха во всём диапазоне работы горелки);
- наличие съемной панели управления с возможностью подключения к портативному компьютеру или системе управления зданием; посредством этой панели производится настройка, управление и диагностика горелки (для RS-RLS/E-EV);
- возможность работы в модуляционном режиме без дополнительных устройств (благодаря встроенному модулятору мощности) (для RS-RLS 650/EV, RS-RLS 1000-1200/E-EV);
- возможность подключения к горелке дополнительных устройств, повышающих эффективность горения, например, инвертора и датчика O_2 в дымовых газах (для RS-RLS/EV).

Новые модели

Горелка	Мощность, кВт	Горелка	Мощность, кВт	Горелка	Мощность, кВт
RS 650/M BLU	1410 - 6500	RS 1000/M BLU	1100-10100	RS 1200/M BLU	1500-11100
RS 650/E BLU	1410 - 6500	RS 1000/E BLU	1100-10100	RS 1200/E BLU	1500-11100
RS 650/EV BLU	1410 - 6500	RS 1000/EV BLU	1100-10100	RS 1200/EV BLU	1500-11100
RLS 650/M MX	1430 - 6550	RLS 1000/M C13	1200 - 10600	RLS 1200/M C13	1500-11500
RLS 650/E MX	1430 - 6550	RLS 1000/E C13	1200 - 10600	RLS 1200/E C13	1500-11500
RLS 650/EV MX	1430 - 6550	RLS 1000/EV C13	1200 - 10600	RLS 1200/EV C13	1500-11500